ООО «Реал Стоун»
г. Н. Новгород, ул. Ковпака 1а
e-mail: rls52@yandex.ru
сайт: www.rls52.ru
тел: 8(831)253-08-36; 8(953)415-23-83

сайт: www.staron.ru

ПРАЙС-ЛИСТ НА МОЙКИ И РАКОВИНЫ

из искусственного камня "STARON®" производства “CHEIL INDUSTRIES” компании Samsung, Ю.Корея

Цены указаны с учетом НДС и действительны с 05.05.2014г.

Цены в прайс-листе указаны в долларах США

Модель / Цена, цвет	МОЙКИ ДЛЯ КУХНИ							РАКОВИНЫ ДЛЯ ВАННОЙ		
	А 1121	**А 1131**	**А 1181**	**А 1231**	**А 2311**	**А 2321**	**А 2341**	**А3181**	**А 3201**	**А 3211**
Цена за шт	$ 230	$ 230	$ 315	$ 315	$ 400	$ 400	$ 400	$ 160	$ 185	$ 185
Bright White BW010	+	+	+	+	+	+	+	+	+	+
Ivory SI040	+	+	+	+	+	–	+	+	+	+
Natural SV041	–	+	+	+	+	–	+	+	–	+
Pearl SP011	+	+	+	+	+	–	–	+	+	+
Quasar White SQ019 NEW	–	+	+	–	+	+	+	+	+	+
Вес НЕТТО, кг	*4,8*	*4,8*	*8,2*	*9,0*	*15,2*	*15,5*	*14,4*	*4,1*	*5,2*	*5,0*
Вес БРУТТО, кг	*6,4*	*6,8*	*9,7*	*12,2*	*19,6*	*20,0*	*18,7*	*6,4*	*7,6*	*7,8*
Ø сливного отверстия				*Ø 90 мм*					*Ø 44 мм*	
Слив-перелив	Слив перелив Ø 90 мм продается отдельно, цена $ 11,0							Слив-перелив без выпуска и донного клапана поставляется комплекте с раковиной		

МОЙКИ ДЛЯ КУХНИ выпускаются без бокового отверстия под перелив

A1121

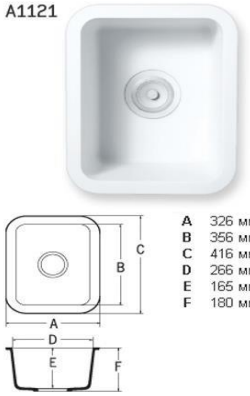

A1131

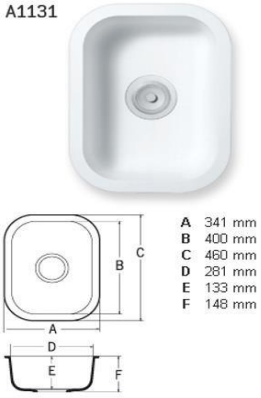

A1181

A1231

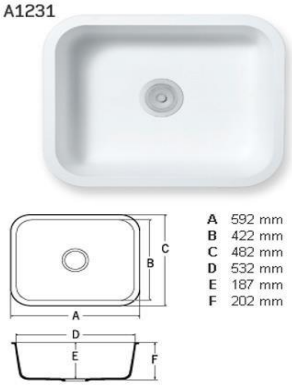

A2311

A2321

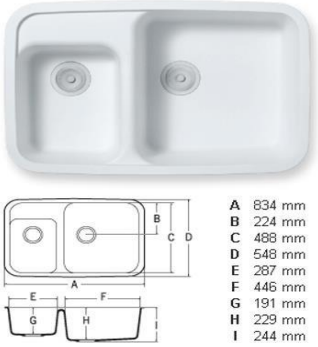

A2341

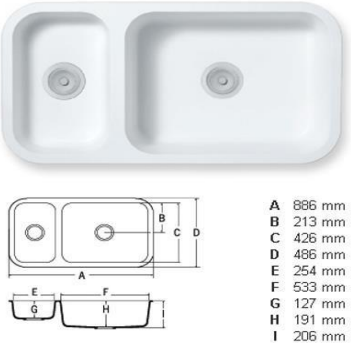

РАКОВИНЫ ДЛЯ ВАННОЙ КОМНАТЫ в комплекте слив-перелив без выпуска и донного клапана

A3181

A3201

A3211